PART. MANUFATTO DI SOSTEGNO E DERIVAZIONE PER CANALE TIPO S2
SCALA 1:20

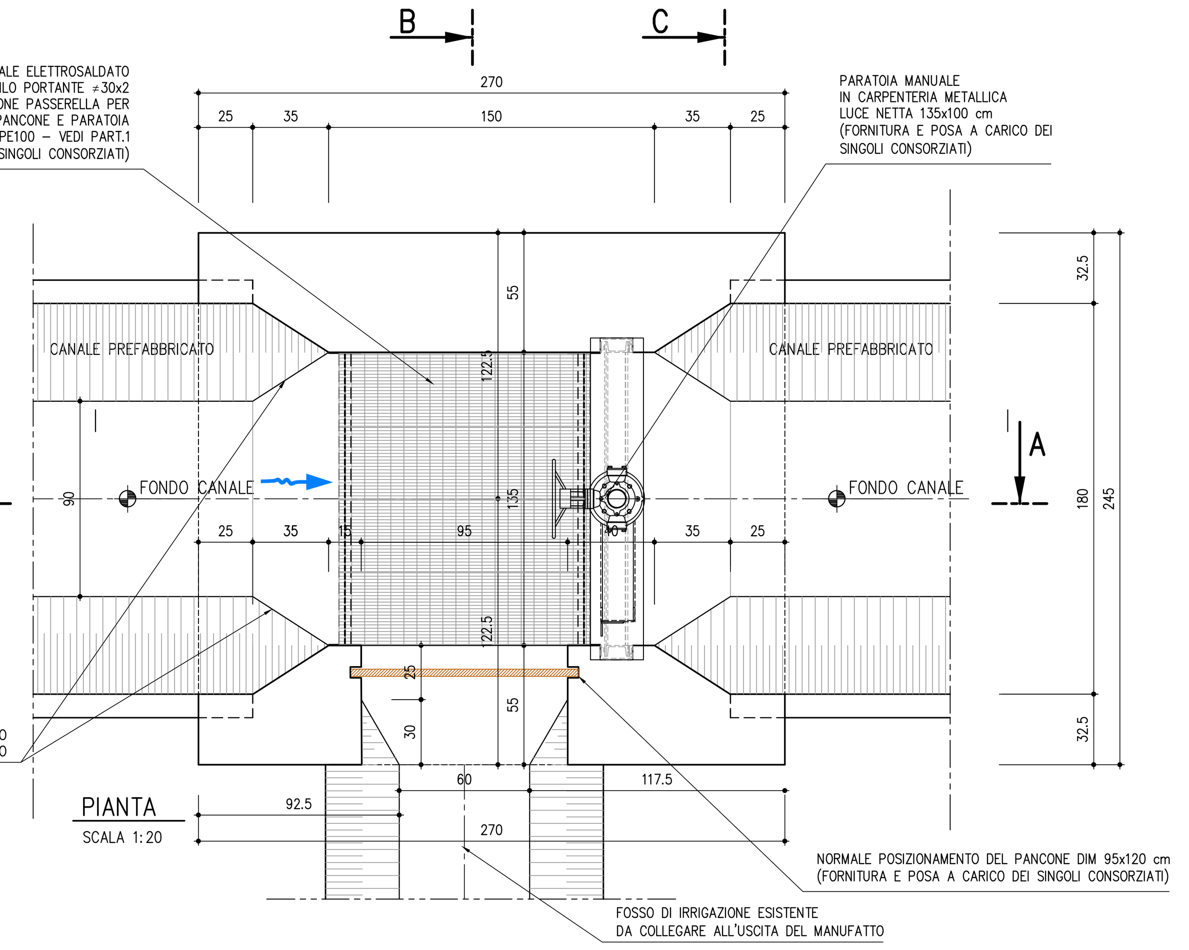

PIANTA
SCALA 1:20

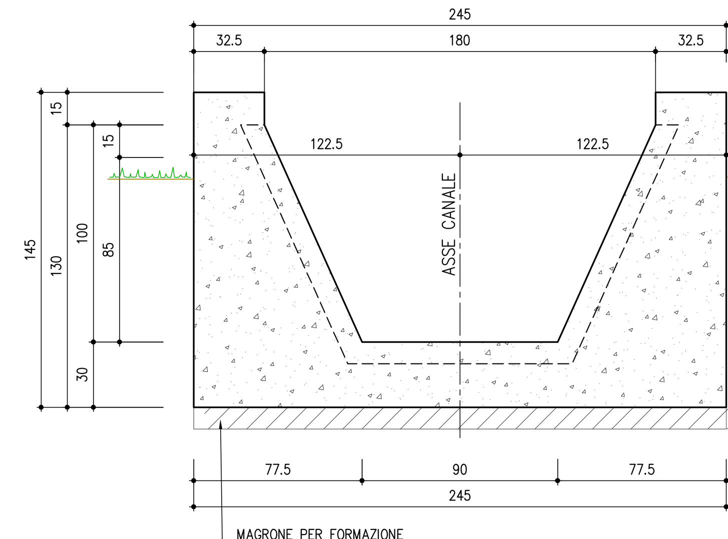

SEZIONE C–C
SCALA 1:20

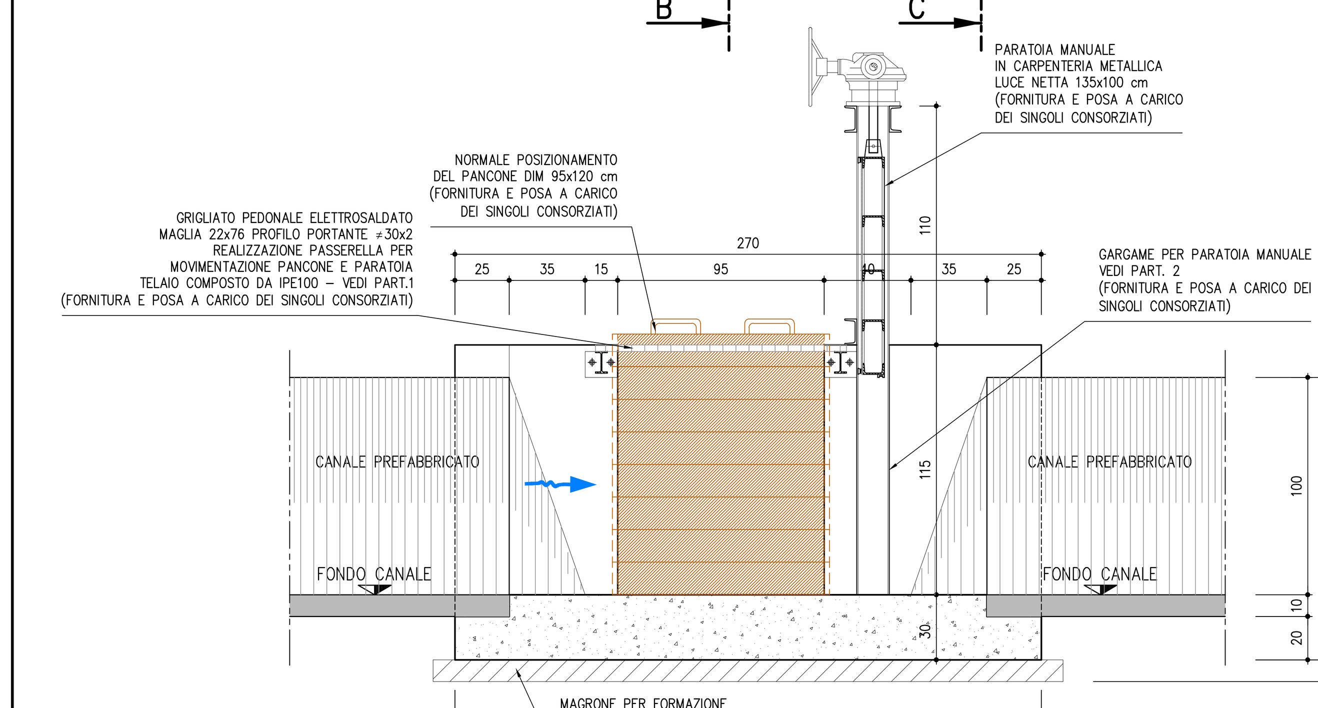

SEZIONE A–A
SCALA 1:20

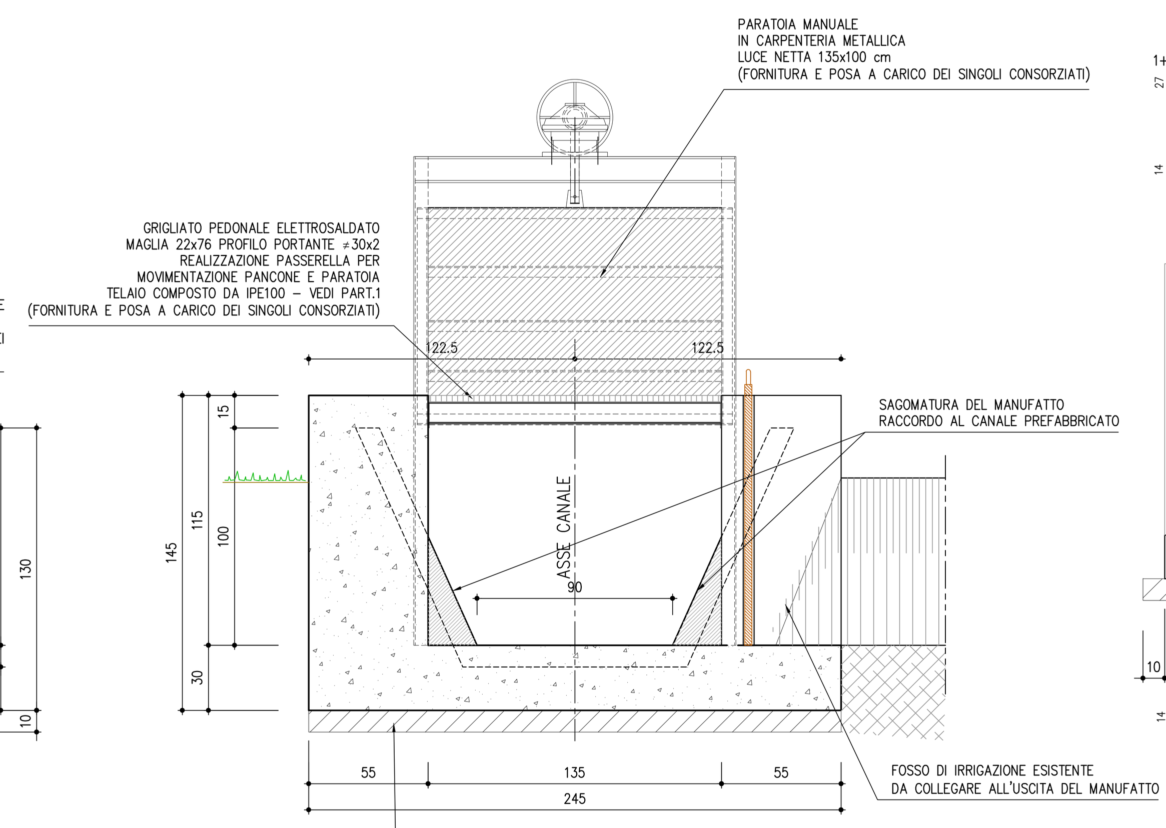

SEZIONE B–B
SCALA 1:20

MANUFATTO DI SOSTEGNO E DERIVAZIONE PER CANALE TIPO S2: OPERE STRUTTURALI
SCALA 1:20

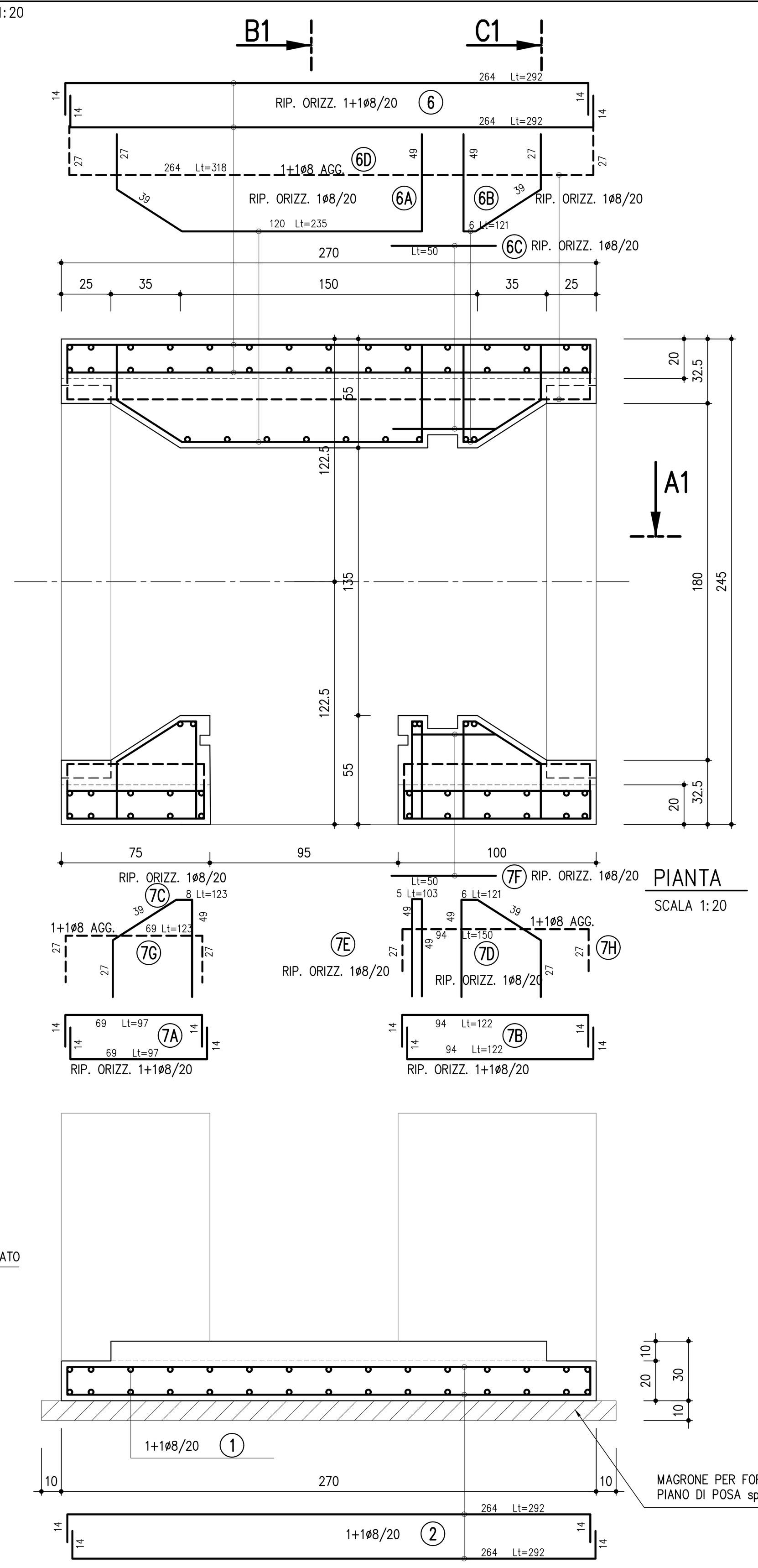

SEZIONE A1–A1
SCALA 1:20

POS.	ø	SAGOMA	LUNGHEZZA TAGLIO (m)	FATTORI a (cm)	b (cm)	c (cm)	d (cm)	e (cm)	PESO A METRO LINEARE (kg/m)	NUMERO FERRI	LUNGHEZZA TOTALE (m)	PESO TOTALE (kg)
01	8	C	2.63	239	14	14			0.395	28	73.64	29.09
02	8	C	2.88	264	14	14			0.395	26	74.88	29.58
03	8	C	1.63	139	14	14			0.395	38	61.94	24.47
04	8	C	2.23	139	44	44			0.395	14	31.22	12.33
05	8	C	1.68	152	10	10			0.395	8	13.44	5.31
06	8	C	2.88	264	14	14			0.395	14	40.32	15.93
6A	8	D	2.29	120	39	49	27		0.395	7	16.03	6.33
6B	8	D	1.15	49	6	39	27		0.395	7	8.05	3.18
6C	8	A	0.50	50					0.395	7	3.5	1.38
6D	8	C	3.14	264	27	27			0.395	14	43.96	17.36
7A	8	C	0.93	69	14	14			0.395	14	13.02	5.14
7B	8	C	1.18	94	14	14			0.395	14	16.52	6.53
7C	8	D	1.17	27	39	8	49		0.395	7	8.19	3.24
7D	8	D	1.15	27	39	6	49		0.395	7	8.05	3.18
7E	8	C	0.99	49	5	49			0.395	7	6.93	2.74
7F	8	A	0.50	50					0.395	7	3.5	1.38
7G	8	C	1.19	69	27	27			0.395	14	16.66	6.58
7H	8	C	2.00	150	27	27			0.395	14	28	11.06
8	8	A	1.38	138					0.395	20	27.6	10.90
9	8	A	0.94	94					0.395	12	11.28	4.46
											TOT	200.16
											kg/m^3	53.81

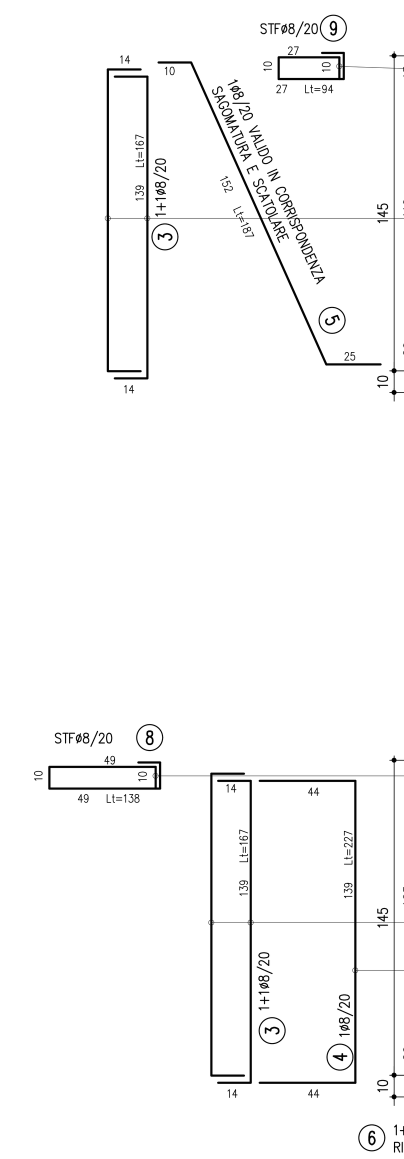

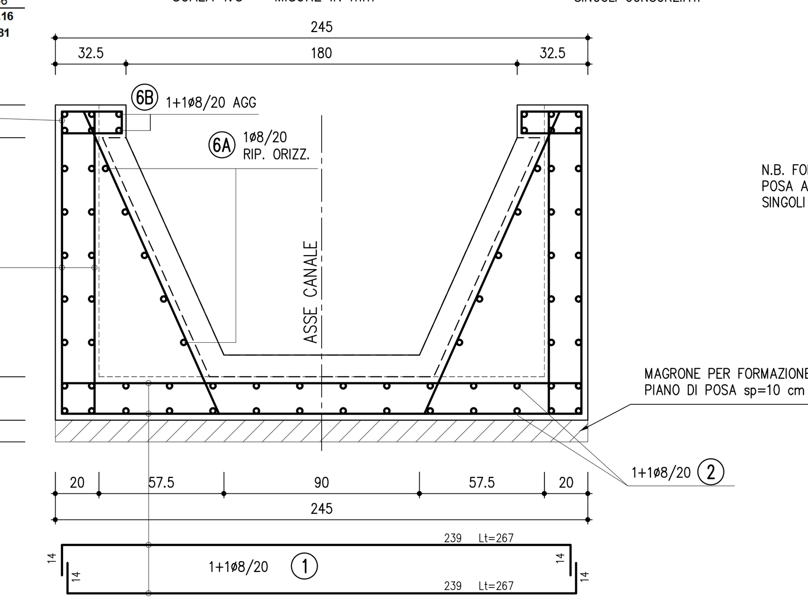

SEZIONE C1–C1
SCALA 1:20

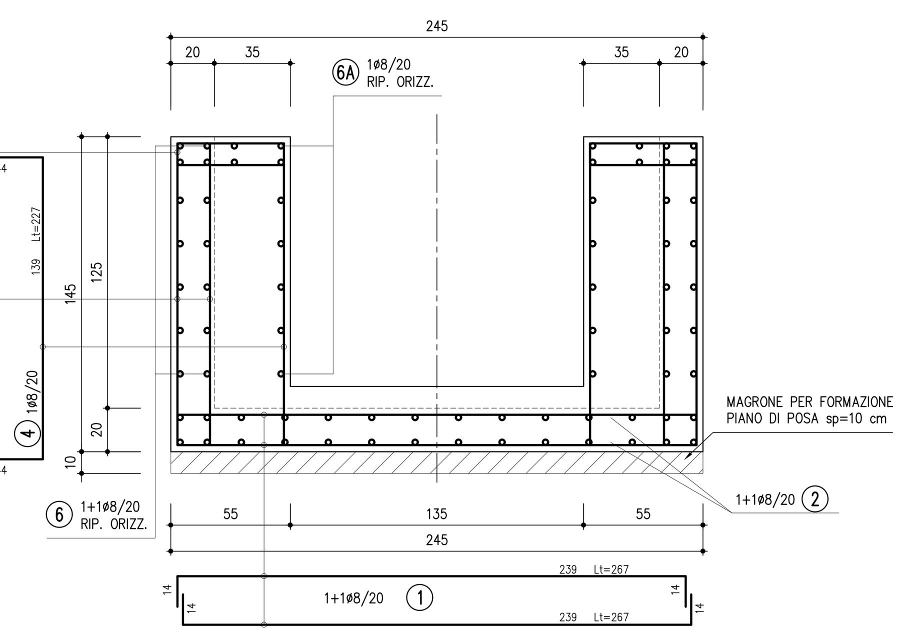

SEZIONE B1–B1
SCALA 1:20

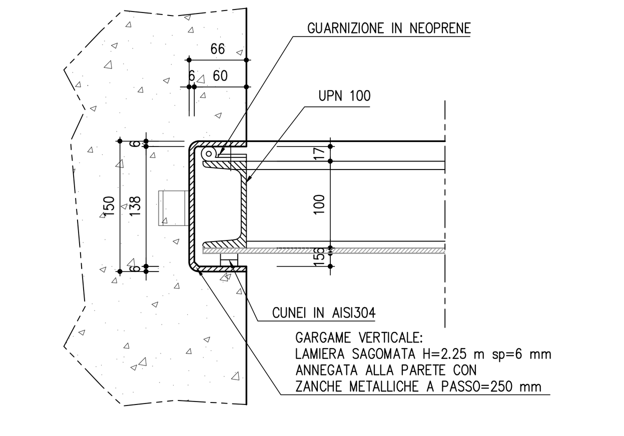

PARTICOLARE GARGAME PARATOIA
SCALA 1:5 MISURE IN mm
N.B. FORNITURA E POSA A CARICO DEI SINGOLI CONSORZIATI

STRUTTURA PARATOIA
SCALA 1:10 – N.B. FORNITURA E POSA A CARICO DEI SINGOLI CONSORZIATI

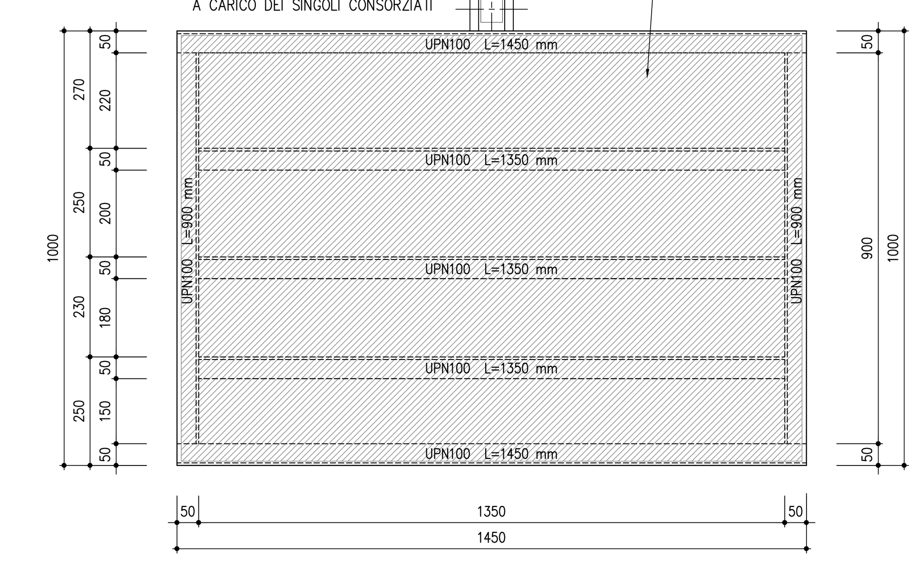

N.B. FORNITURA E POSA A CARICO DEI SINGOLI CONSORZIATI
PART. "1"
SCALA 1:5 MISURE IN mm

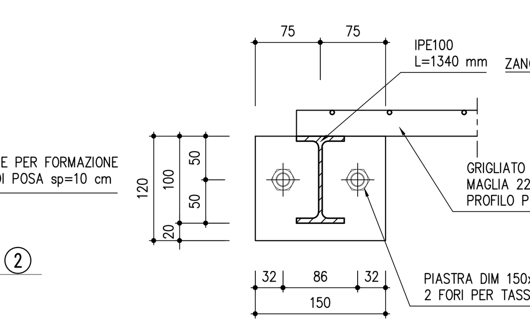

N.B. FORNITURA E POSA A CARICO DEI SINGOLI CONSORZIATI
PART. "2": GARGAME PANCONE
SCALA 1:5 MISURE IN mm

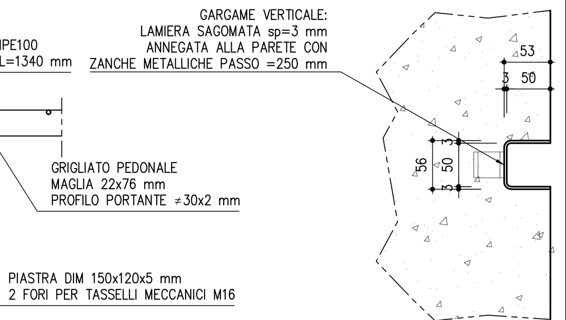

PARTICOLARE TELAIO–GRIGLIATO PER MANUFATTO DERIVAZIONE CANALE S2
SCALA 1:20 – N.B. FORNITURA E POSA A CARICO DEI SINGOLI CONSORZIATI

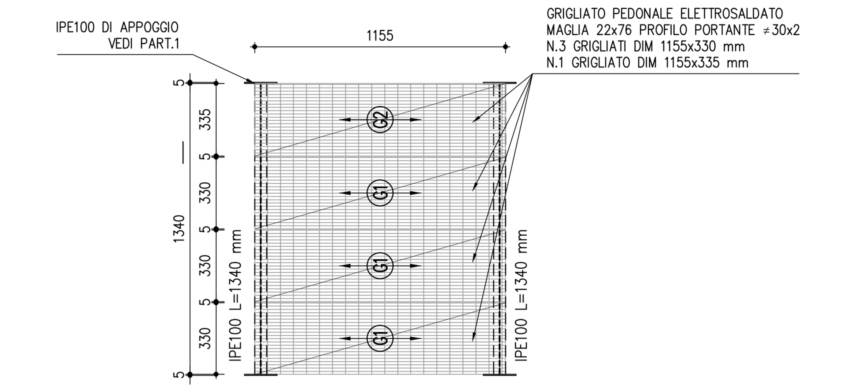

PARTICOLARE TELAIO–GRIGLIATO PER MANUFATTO DERIVAZIONE CANALE S3
SCALA 1:20 – N.B. FORNITURA E POSA A CARICO DEI SINGOLI CONSORZIATI

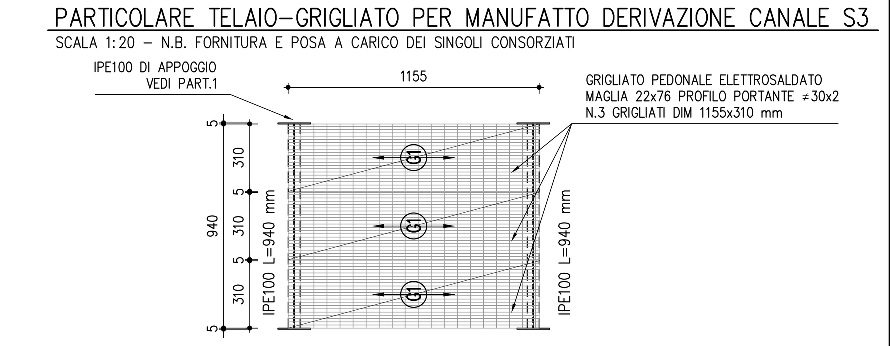

PART. BOCCA DI DERIVAZIONE PER CANALE TIPO S2
SCALA 1:20

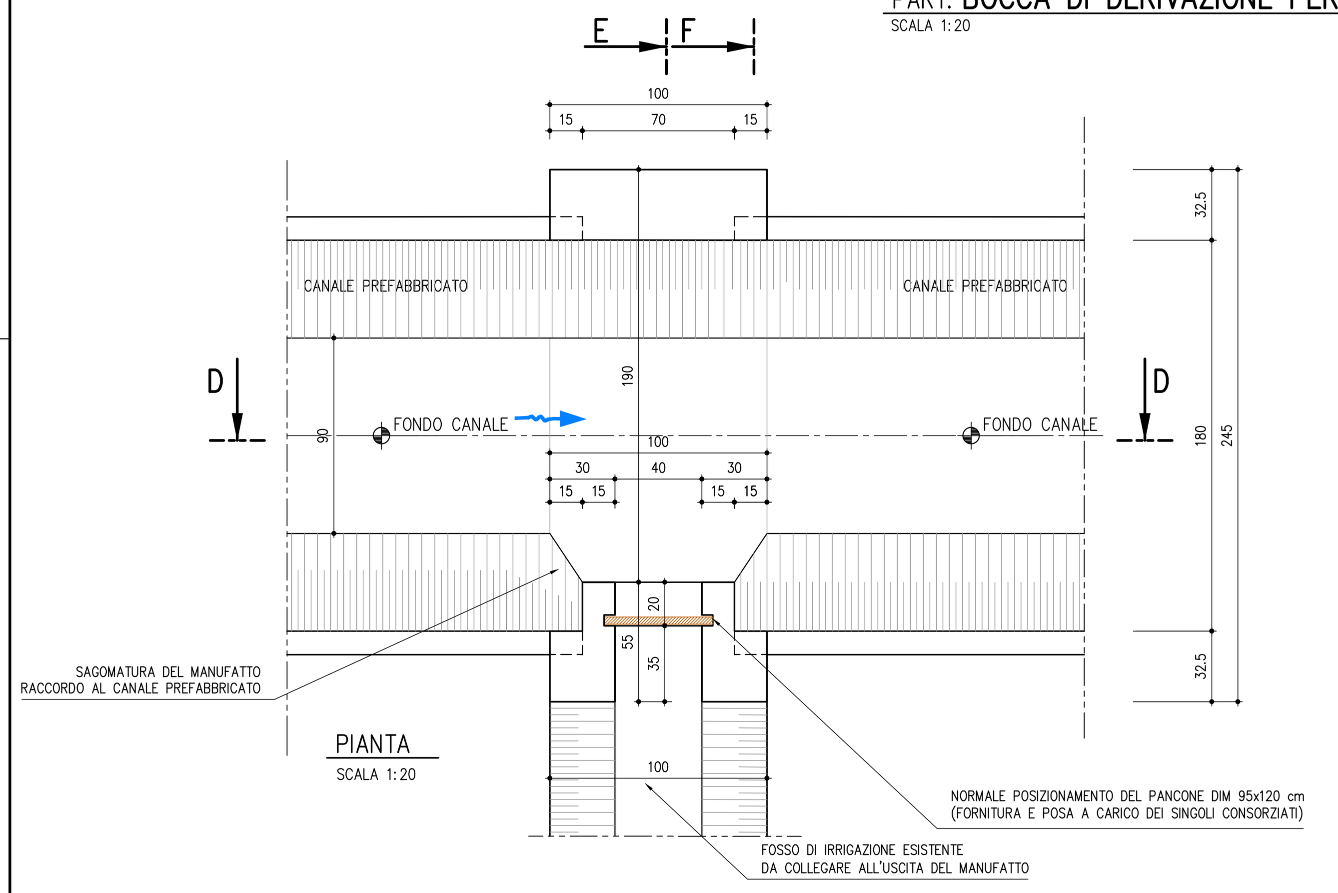

PIANTA
SCALA 1:20

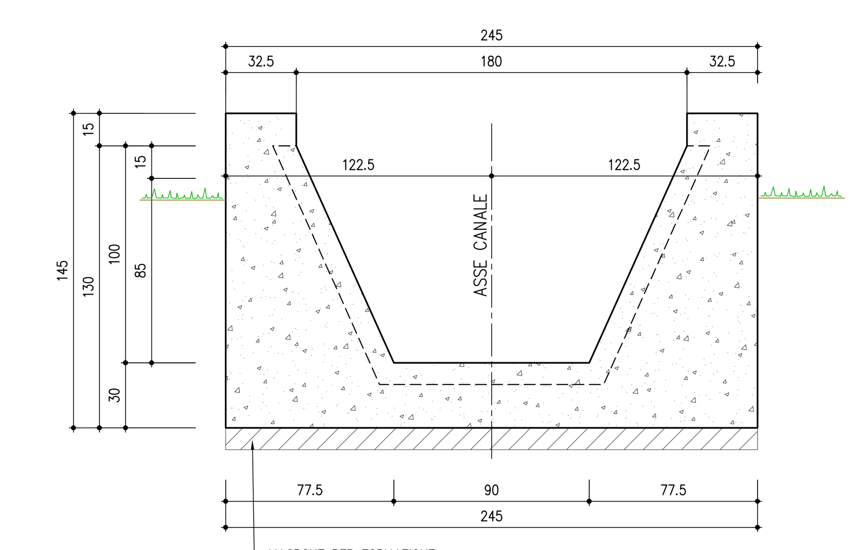

SEZIONE F–F
SCALA 1:20

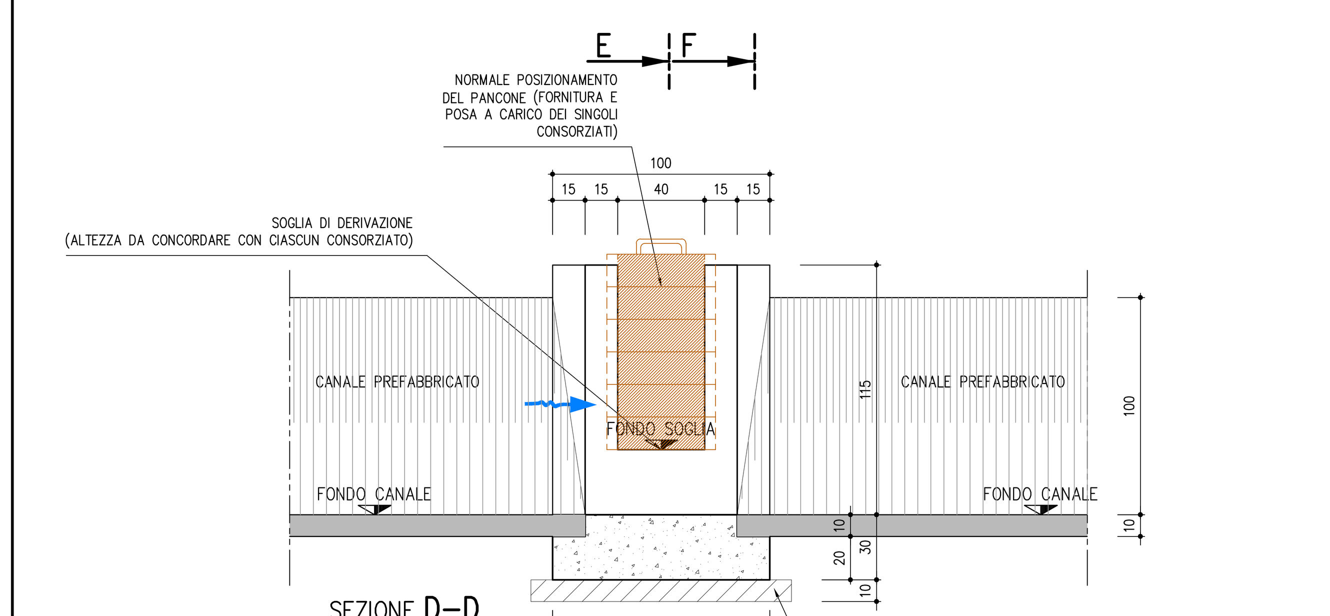

SEZIONE D–D
SCALA 1:20

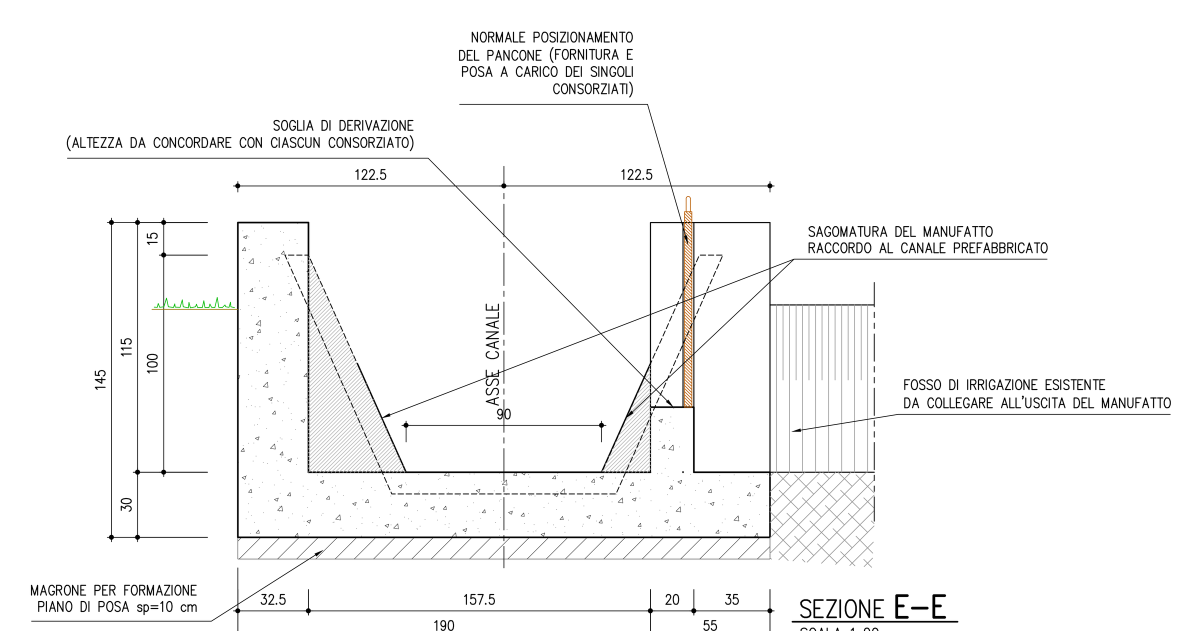

SEZIONE E–E
SCALA 1:20

BOCCA DI DERIVAZIONE PER CANALE TIPO S2: OPERE STRUTTURALI
SCALA 1:20

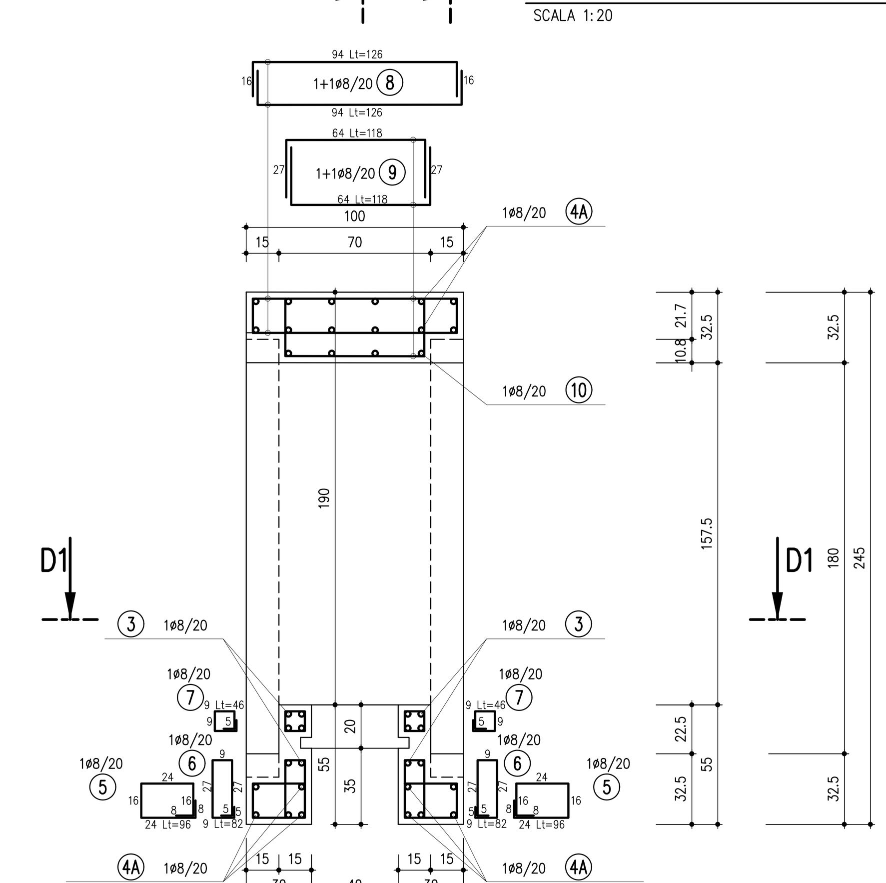

PIANTA
SCALA 1:20

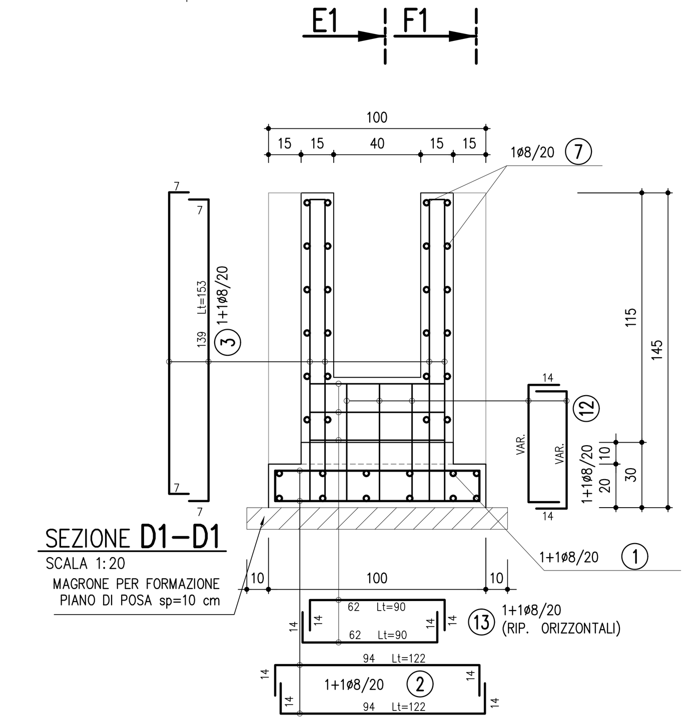

SEZIONE D1–D1
SCALA 1:20

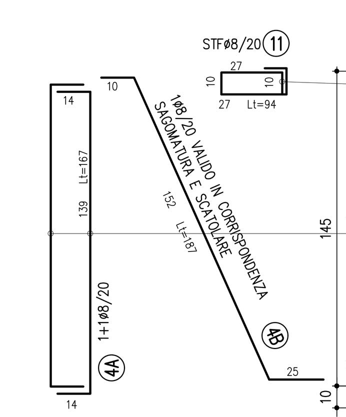

POS.	ø	SAGOMA	LUNGHEZZA TAGLIO (m)	FATTORI a (cm)	b (cm)	c (cm)	d (cm)	e (cm)	PESO A METRO LINEARE (kg/m)	NUMERO FERRI	LUNGHEZZA TOTALE (m)	PESO TOTALE (kg)
01	8	C	2.63	239	14	14			0.395	12	31.56	12.47
02	8	C	1.18	94	14	14			0.395	26	30.68	12.12
3	8	C	1.49	139	7	7			0.395	12	17.88	7.06
4A	8	C	1.63	139	14	14			0.395	22	35.86	14.16
4B	8	C	1.83	152	10	25			0.395	8	14.64	5.78
5	8	A	0.96	96					0.395	12	11.52	4.55
6	8	A	0.82	82					0.395	12	9.84	3.89
7	8	A	0.46	46					0.395	12	5.52	2.18
8	8	C	1.22	94	16	16			0.395	12	14.64	5.78
9	8	C	1.14	64	27	27			0.395	12	13.68	5.40
10	8	C	1.63	139	14	14			0.395	4	6.52	2.58
11	8	A	0.94	94					0.395	8	7.52	2.97
12	8	C	0.79	55	14	14	49		0.395	6	4.74	1.87
13	8	C	0.86	62	14	14	49		0.395	6	5.16	2.04
											TOT	82.86
											kg/m^3	66.28

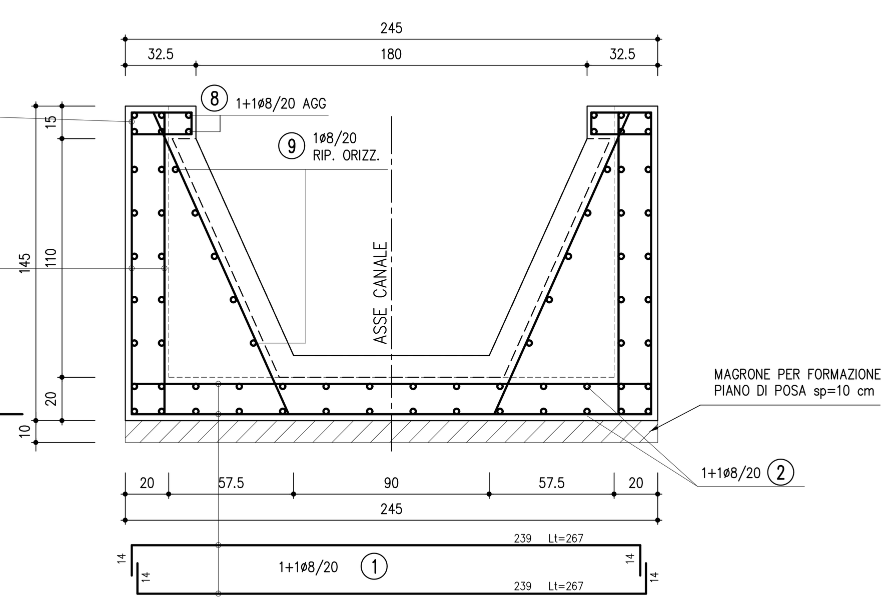

SEZIONE F1–F1
SCALA 1:20

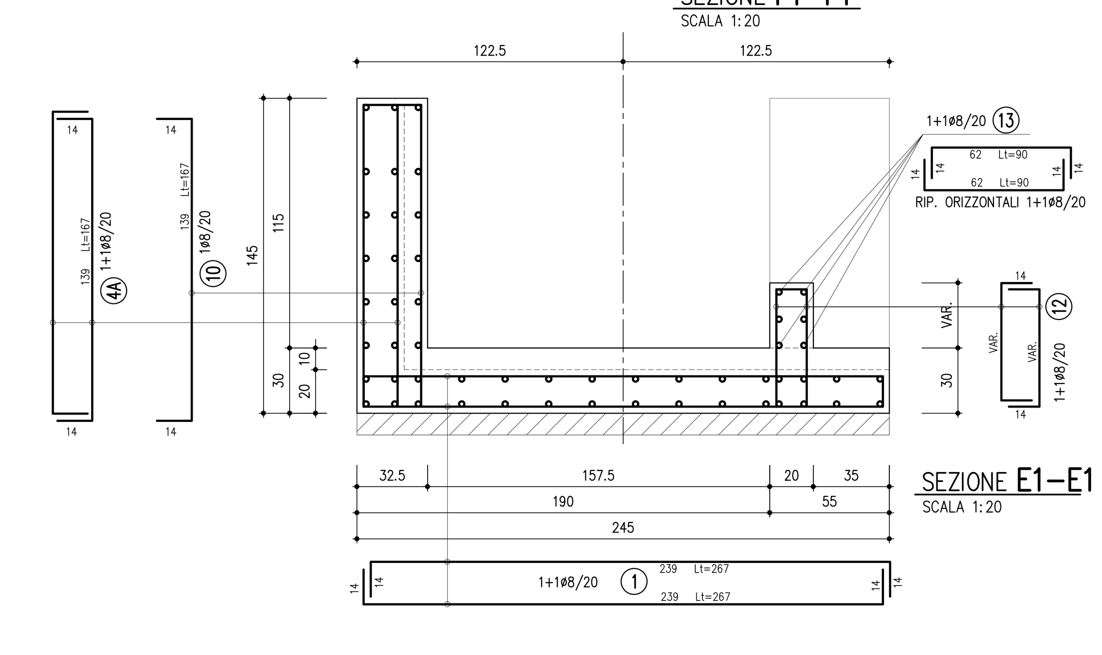

SEZIONE E1–E1
SCALA 1:20

TABELLA MATERIALI
OPERE IN CARPENTERIA METALLICA

PARATOIE: ACCIAIO INOX (AISI 304) – UNI EN 10088:2014
GRIGLIATI, TRAVI, PIATTI E ELEMENTI DI SUPPORTO: ACCIAIO S235 JR ZINCATO A CALDO (UNI EN 10025) – classe 2 (UNI 11002–1)
TASSELLI MECCANICI: ACCIAIO INOX 1.4301 (AISI 304) – UNI EN 10088:2014
BULLONI: ACCIAIO INOX AISI 316 (composizione: 1 vite+2 rondelle+1 dado) (UNI EN ISO 4016:2011 – UNI EN ISO 898–1:2013)
VITI (UNI EN ISO 3506–1:2010; Alta resistenza 8.8 MAX) – DADI 8 (UNI EN ISO 3506–2:2010; Alta resistenza 8.8 MAX)
PER GIUNZIONI AD ATTRITO (UNI EN 14399:2015)

N.B.:
TUTTA LA CARPENTERIA METALLICA E' DA CONTROLLARE IN SEDE DI COSTRUTTIVO;
QUALORA ALCUNE GEOMETRIE DEI PROFILATI INDIVIDUATI NEL PRESENTE PROGETTO RISULTASSERO DI DIFFICILE REPERIBILITA' SUL MERCATO SI POTRA' PROVVEDERE ALLA LORO SOSTITUZIONE CON ALTRE GEOMETRIE, DI ANALOGA O MAGGIORE AREA E MODULO DI RESISTENZA.

SALDATURE:
LE SALDATURE SONO ESEGUITE, IN OFFICINA O IN CANTIERE, NEL RISPETTO DELLE NTC 2018 (D.M. 17–01–2018) PUNTO 11.3.4.5

SALDATURE A CORDONI D'ANGOLO SECONDO IL SEGUENTE SCHEMA: $t2 \le t1$, $b \le t2$, $a \ge 0.7b$

SALDATURE A COMPLETA PENETRAZIONE SECONDO IL SEGUENTE SCHEMA: $d = 1.3xt$

CONSORZIO IRRIGUO DI SECONDO GRADO
DESTRA PO – AGRO CASALESE
COUTENZA CANALI LANZA, MELLANA E ROGGIA FUGA
CANALI DEMANIALI DI IRRIGAZIONE
CASALE MONFERRATO (AL)

LAVORI DI RISTRUTTURAZIONE DELLA TRAVERSA E DEL CANALE LANZA, NONCHÈ DELLE RETI IRRIGUE COLLEGATE
1° LOTTO FUNZIONALE – 1° STRALCIO (LOTTO LAVORI 2 – RETI IRRIGUE)
PROGETTO ESECUTIVO

INTERVENTI SULLE RETI IRRIGUE COLLEGATE
QUADRO DI RIFERIMENTO DEGLI INTERVENTI: PARTICOLARI COSTRUTTIVI CANALI: MANUFATTI DI DERIVAZIONE S2

TAV. N° RI–3.2.1
SCALA INDICATA

PROGETTISTI:
DOTT. ING. FULVIO BERNABEI
DOTT. ING. LORENZO BENINCASA STAGNI

GRUPPO DI LAVORO:
ALBERTO MELODIA
GIULIA ONGARO
SARA PELLEGRINI
GIANLUIGI SEVINI

Firmato digitalmente da BERNABEI FULVIO C=IT

DIZETA INGEGNERIA STUDIO ASSOCIATO
Via Bassini, 19 – 20133 MILANO Tel. 02–70600125
server@dizetaingegneria.it Fax 02–70600014

DATA	FEBBRAIO 2022
COMMESSA N° 006/2021	REDATTO BENINCASA
CODICE COMMESSA ESCOUTENZA(2020)	CONTROLLATO MELODIA
NOME FILE TAVRI–3.DWG	APPROVATO BERNABEI

REV.	DATA	DESCRIZIONE MODIFICA	REDATTO	CONTR.	APPR.
01	LUG 2023	AGGIORNAMENTO PREZZI 2023			

Mod. 8.3 E – Rev. 00

A TERMINI DI LEGGE CI SI RISERVA LA PROPRIETA' DEL PRESENTE ELABORATO, CHE PERTANTO NON PUO' ESSERE RIPRODOTTO E/O CEDUTO A TERZI SENZA AUTORIZZAZIONE DELLA DIZETA INGEGNERIA